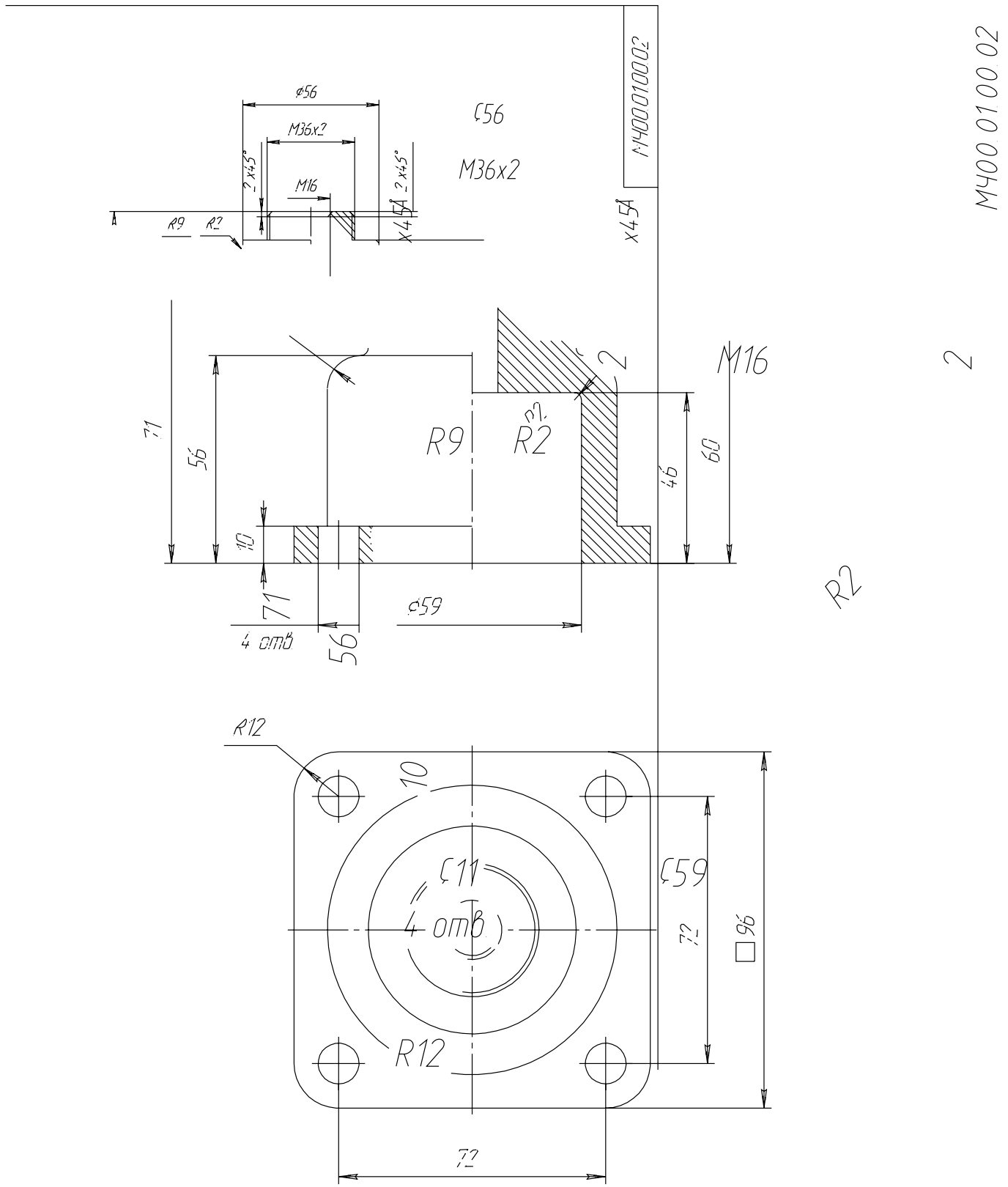

					М400.01.00.02
					М400.01.00.02
Изм	Лист	№ докум	Подп	Дата	Лит	Масса	Масштаб
Разраб	Белов				Лит	Масса	Масштаб 1:1
Пров	Пузанова				Лист	Листов 1:1
Т.контр					Лист	Листов 1
Н.контр					

Крышка

СЧ 15 ГОСТ 1412-79

СЧ 15 ГОСТ 1412-79